FK 3

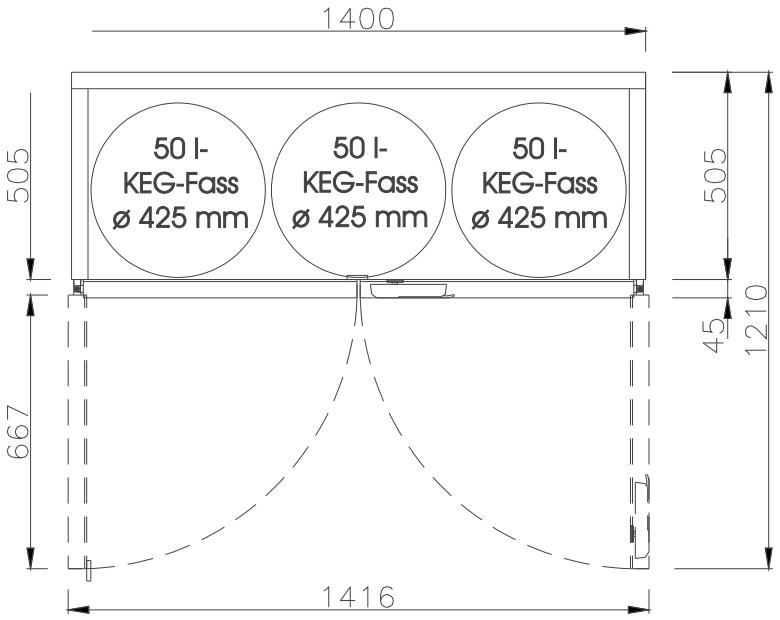
1400
505
667
50 l-
KEG-Fass
ø 425 mm
50 l-
KEG-Fass
ø 425 mm
50 l-
KEG-Fass
ø 425 mm
505
45
1210
1416

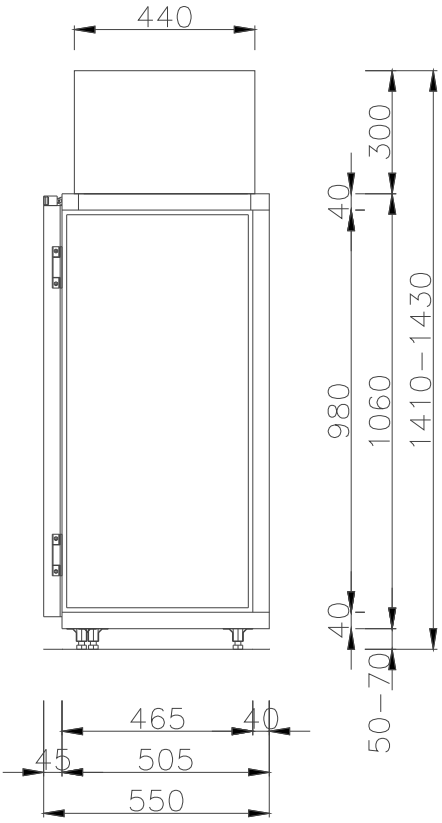
440
300
40
980
1060
1410–1430
40
50–70
465
40
45
505
550